ABGEHÄNGTE MINERALFASER RASTERDECKE

Abgehängte Rasterschienen aus lackiertem Stahlblech, Chrom-, Kupfer- oder Messinglook, mit Mineralfaser- Einlegeplatten.
Die Platten können jederzeit leicht (ohne Werkzeug) herausgenommen werden.

ideale Deckenverkleidung in Räumen, wo Installationsleitungen in der Decke verlaufen, die jederzeit zugänglich sein müssen

EINSATZBEREICH:

- Für Trockenbereiche
- Büro
- Geschäftsräume
- Lager,...

VORTEILE

- einfache Montage
- Deckenfreiraum leicht zugänglich
- umfangreiches Zubehör (integrierte Leuchtmittel)
- nicht brennbar

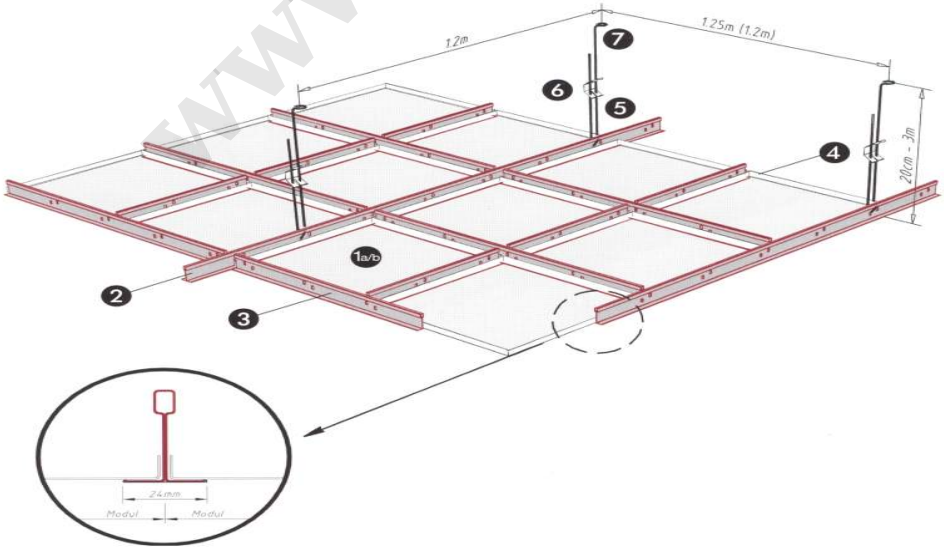

WWW.OK-PANEELE.AT

OBERFLÄCHEN:

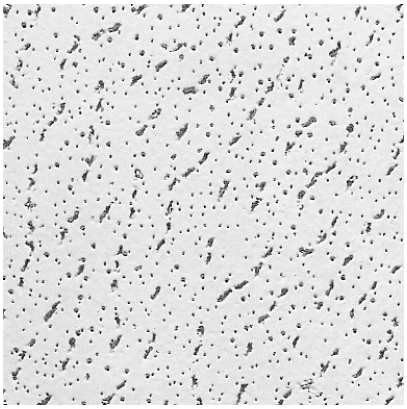	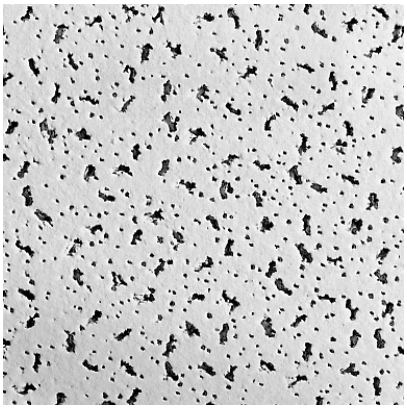	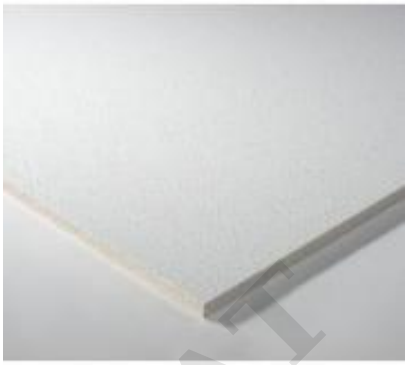
Fresco	Feinfresco	Star
		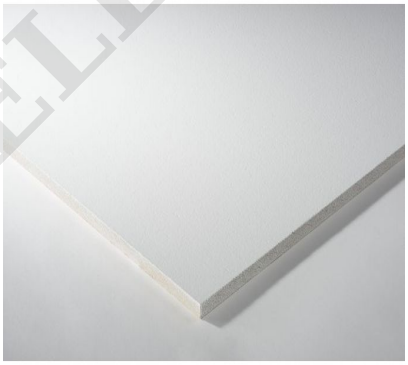
Feinstratos	Laguna	Schlicht

TECHN. DETAILS DER MINERALFASERPLATTEN

Dicke der Platten:	15 mm
Formate:	625 x 625mm; 625 x 1250mm; 600x600mm; 600x1200
Farben:	Weiß ähnlich RAL 9010
Baustoffklasse:	A2-s1, d0 nach DIN EN 13501-01
Gewicht/Kg/m²:	~3Kg

NORMBEDARF:

	MODUL 625 (Standart)		**MODUL 600**	
Benennung	Schiene T24	Stk/m²	Schiene T24	Stk/m²
Einlegeplatten	620 x 620 mm	2,56	595 x 595mm	2,78
Tragschienen	L = 3750 mm	0,8	L = 3600 mm	0,81
Querschiene	L = 1250 mm	1,28	L = 600 mm	1,38
Querschiene	L = 625	1,28	L = 600 mm	1,38
Abhängedraht SH10		0,67		0,7
Schnellspannfeder		0,67		0,7
Abhängedraht mit Öse		0,67		0,7

WWW.OK-PANEELE.AT

Jetzt unverbindlich anfragen...
Tel.: +43 2742 882900-0

WWW.OK-PANEELE.AT